Les vérins de la série WR sont rotatifs.
Ils sont conçus pour transformer la trajectoire linéaire du piston en une trajectoire rotative en couplant la crémaillère et le pignon.
Les versions standards sont prévues pour la pose éventuelle de capteurs magnétiques (série FM 100).
L'ajustement de l'angle de rotation est possible sur tous les modèles (± 5°).

La série WR se divise en 7 alésages: Ø 32, 40, 50, 63, 80, 100 et 125.

> Têtes:	alliage d'aluminium.
> Tube:	profilé extrudé en alliage d'aluminium 20 µm.
> Corps central:	aluminium anodisé.
> Support de pignon:	Ø 32: coussinets en bronze - Téflon. Ø 40 ÷ 125: coussinets à bille.
> Crémaillère:	acier normalisé.
> Patin:	résine acétalique.
> Ogives de décélération:	alliage d'aluminium.
> Piston:	monobloc en caoutchouc NBR 70 shore A.
> Joints:	NBR.

CARACTERISTIQUES TECHNIQUES

Fluide:	air comprimé filtré, lubrifié ou non
Température d'exercice:	0°C ÷ 80°C (avec air sec -20°C)
Pression:	1 ÷ 10 bar
Angles de rotation standards:	90°, 180°, 270°, 360°.
Réglage angle de rotation:	± 5°

 La société se réserve le droit de modifier à tout moment et sans préavis les cotes d'encombrement qui ne sont données qu'à titre indicatif

VERINS ROTATIFS SERIE WR

Détermination de la référence:

WR .... / .....

- angle de rotation (90°-180°-270°-360°)
- alésage en mm
- pignon (M: mâle, F: femelle)

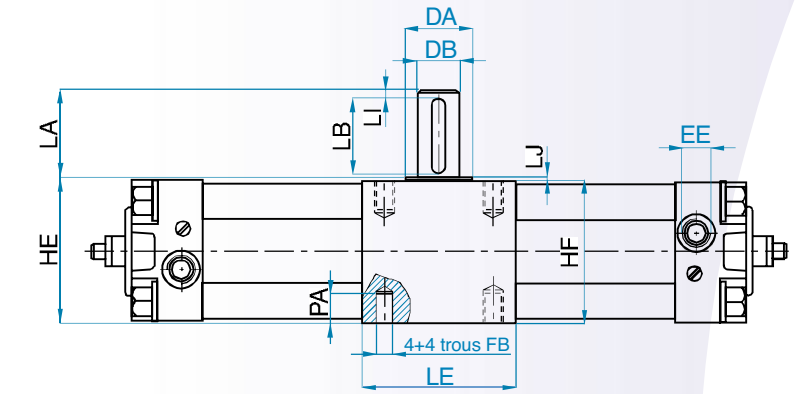

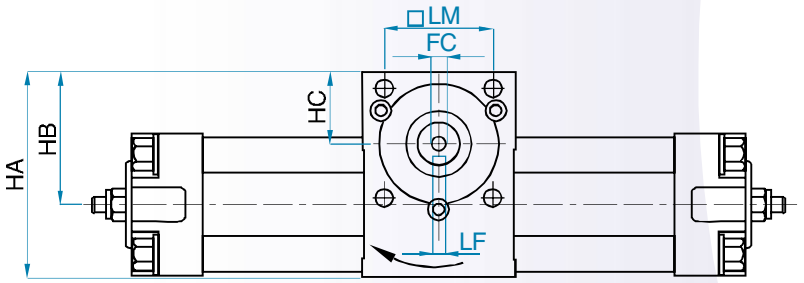

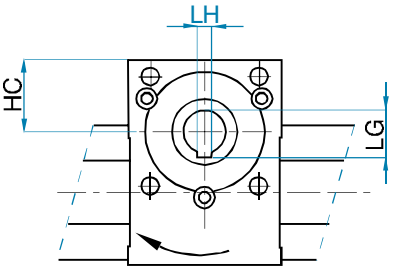

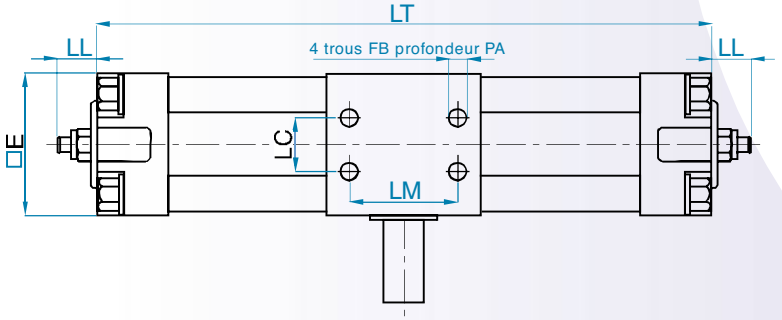

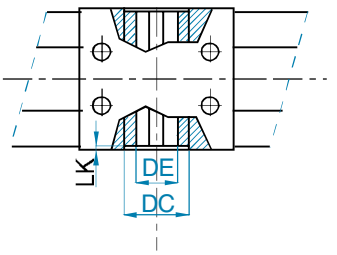

VERINS ROTATIFS SERIE WR

Ø	DA	DB g6	DC	DE H7	E	EE	FB	FC	HA	HB	HC	HE	HF
32	25	14	25	14	47	G1/8	M6	M5	71,5	46,5	25	51	50
40	25	14	25	14	54	G1/4	M6	M5	82	54,5	30	61	60
50	30	19	30	19	65	G1/4	M8	M6	94	60,5	32,5	66	65
63	30	24	30	19	75	G3/8	M8	M8	110	70,8	37	76	75
80	45	28	45	24	95	G3/8	M10	M8	142	93,5	50	100	99
100	50	38	50	28	114	G1/2	M10	M10	156,5	99	54	116	115
125	60	38	60	28	140	G1/2	M12	M10	188	118	60	141	140

Ø suite	LA	LB	LC	LE	LF	LG	LH	LI	LJ	LK	LL min	LL max	LM	PA
32	30	25	18	50	5	16,3	5	2,5	1	1	11	17	33	8
40	30	25	22	60	5	16,3	5	2,5	1	1	11	16	40	9
50	40	35	25	70	6	21,8	6	2,5	1	1	11	15	50	12
63	40	35	35	75	8	21,8	6	2,5	1	1	11	19	60	12
80	50	45	50	99	8	27,3	8	2,5	1	1	11	18	80	15
100	50	45	60	115	10	31,3	8	2,5	1	1	11	15	80	15
125	50	45	70	125	10	31,3	8	2,5	1	1	11	35	90	20

Ø	ROTATION 90° LT	ROTATION 180° LT	ROTATION 270° LT	ROTATION 360° LT
32	227,5	274,5	321,5	368,5
40	269	326	382,5	439
50	282	344,5	407,5	470
63	348	422,5	497	571,5
80	404	503	602	701
100	428	534,5	641,5	748
125	519	651	783	915

 La société se réserve le droit de modifier à tout moment et sans préavis les cotes d'encombrement qui ne sont données qu'à titre indicatif

VERINS ROTATIFS
SERIE WR

Ø	32	40	50	63	80	100	125
couple à 1 bar (Nm)	1,73	3,08	5,4	10,5	21,8	35,3	71
charge axiale max F1 avec F = 0 (N)	100	100	120	120	200	250	300

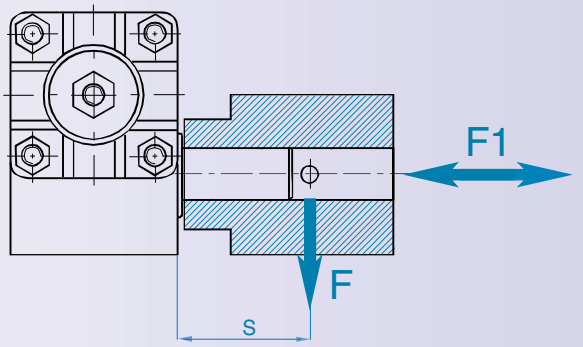
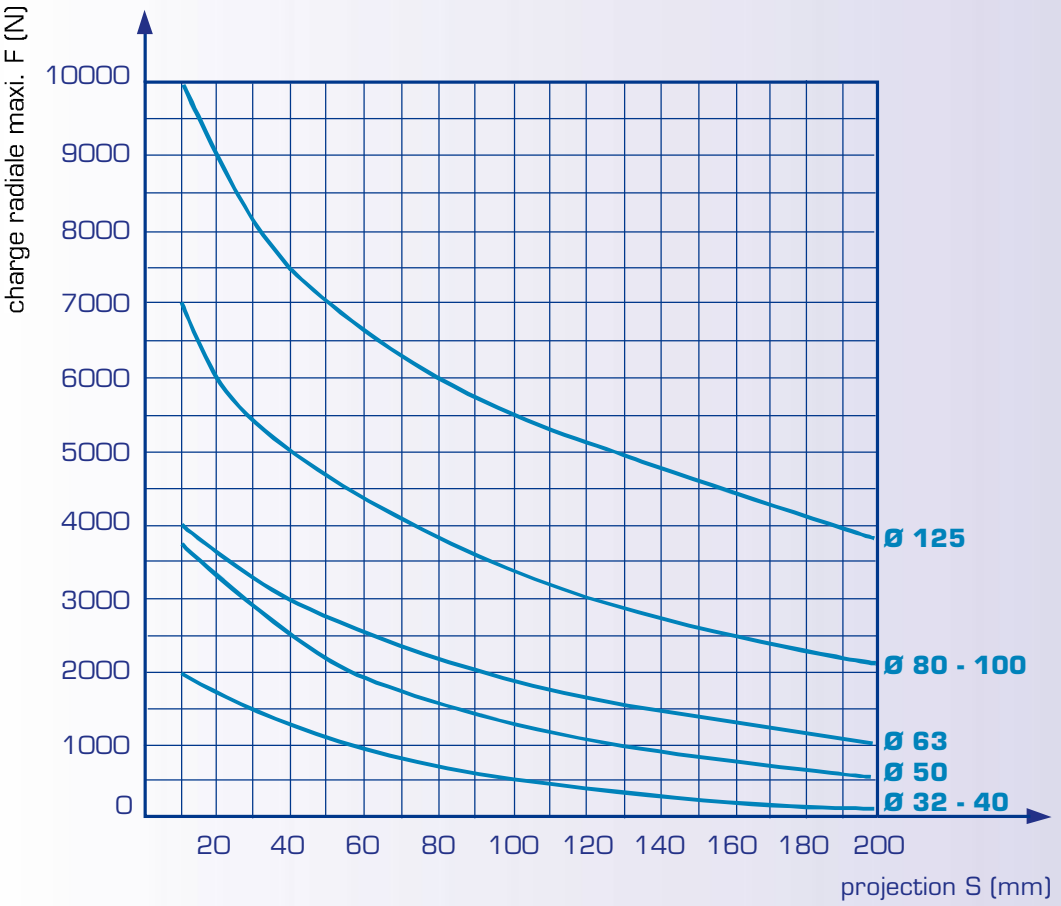
charge radiale maximale admissible